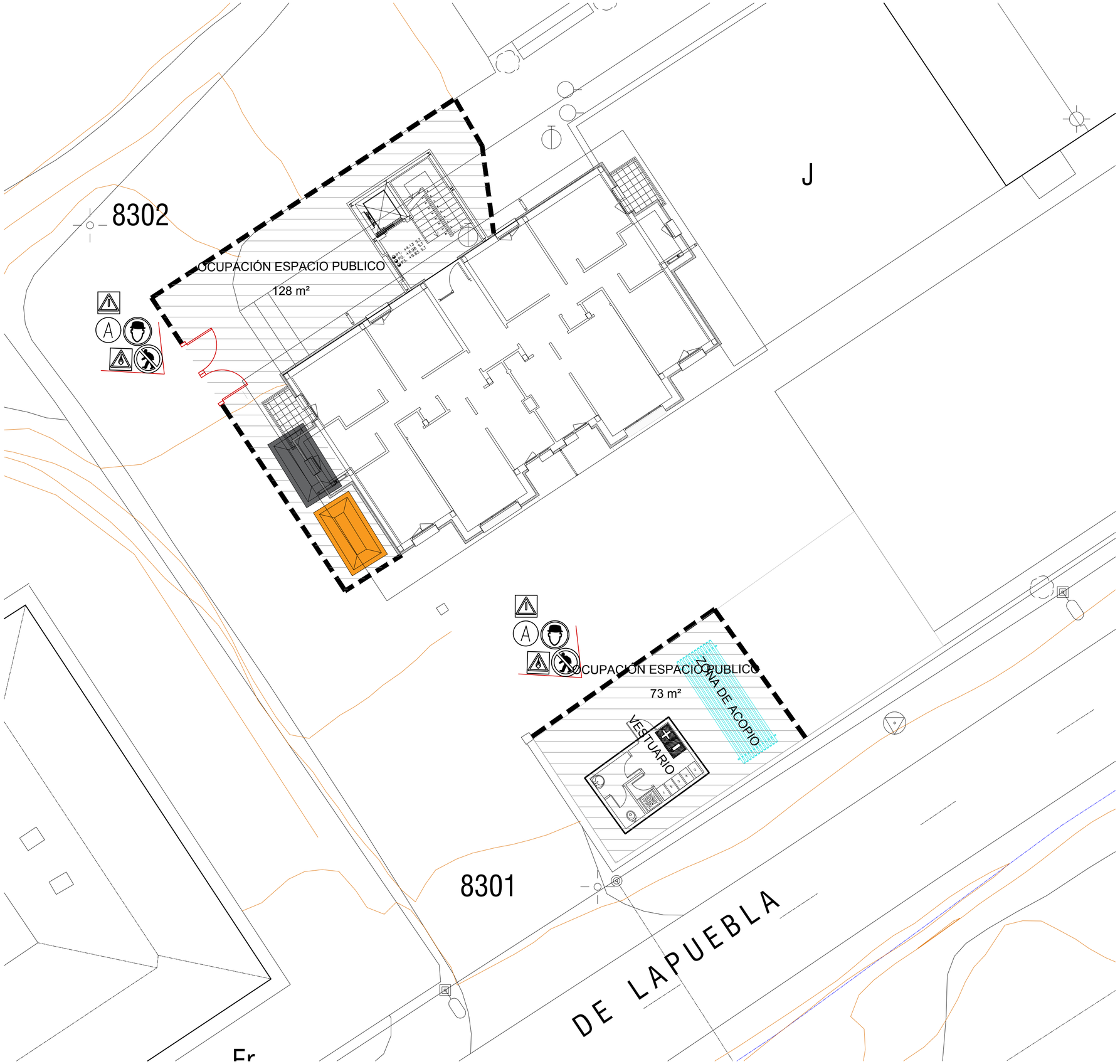

SIMBOLOGÍA
ESTUDIO DE SEGURIDAD Y SALUD

VALLADO OBRA: MALLA ELECTROSOLDADA MOVIL SOBRE PIES DE HORMIGON

LEYENDA DE SENALIZACIONES	
A	CARTEL DE OBRA
	OBLIGATORIO EL USO DE CASCO
	PROHIBIDA LA ENTRADA A TODA PERSONA AJENA A LA OBRA
	PELIGRO. TRANSPORTE AEREO DE CARGAS
	PELIGRO. CIRCULACIÓN DE CAMIONES
	EXTINTOR
	PELIGRO. RIESGO ELÉCTRICO
	PRIMEROS AUXILIOS
	SUMINISTRO DE INSTALACIONES EN OBRA
	ACOPIO DE MATERIALES
	PASO PEATONAL (Anchura 1.8 m)
	ANDAMIO

NOTA: LAS COTAS SE COMPROBARÁN EN OBRA.

PROYECTO DE EJECUCION

PROYECTO:
ACCESIBILIDAD, REHAB. ENERGETICA Y ACONDICIONAMIENTO INT. DE BLOQUE DE VIVIENDAS

PROMOTOR:
EXCMO. AYUNTAMIENTO BERNEDO

SITUACIÓN:
C/ CARRETERA STA. CRUZ, 59 BERNEDO. ALAVA

FECHA:
DICIEMBRE 2023

EXPEDIENTE:
R-2310

PLANO:
ESS. SITUACIÓN FASE I: ACCESIBILIDAD

Nº
ESS.01

ESCALA:
1:150

ARQUITECTO:
JON AZCOITIA ECHEZARRA email: jonazkoitia@yahoo.com tfno: 688 619 674 C/ Prado,30 - 6ºIzq - VITORIA-GASTEIZ

A2024A0290
11/06/2024
10A9FA383F9
VISADO BISATUA

PRIMERA FASE: ACCESIBILIDAD

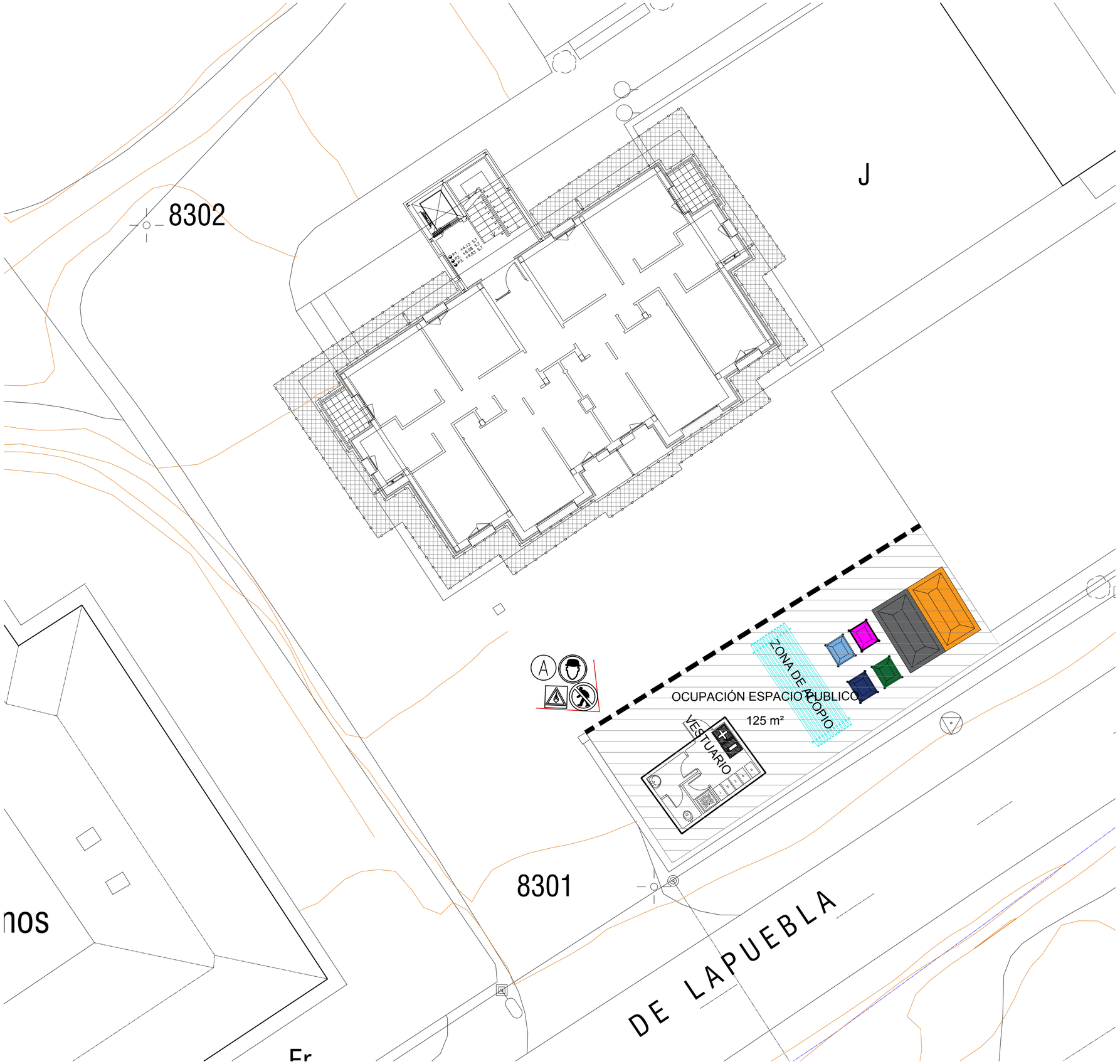

SIMBOLOGÍA
ESTUDIO DE SEGURIDAD Y SALUD

VALLADO OBRA: MALLA ELECTROSOLDADA MOVIL SOBRE PIES DE HORMIGON

LEYENDA DE SENALIZACIONES	
A	CARTEL DE OBRA
	OBLIGATORIO EL USO DE CASCO
	PROHIBIDA LA ENTRADA A TODA PERSONA AJENA A LA OBRA
	PELIGRO. TRANSPORTE AEREO DE CARGAS
	PELIGRO. CIRCULACIÓN DE CAMIONES
	EXTINTOR
	PELIGRO. RIESGO ELÉCTRICO
	PRIMEROS AUXILIOS
	SUMINISTRO DE INSTALACIONES EN OBRA
	ACOPIO DE MATERIALES
	PASO PEATONAL (Anchura 1.8 m)
	ANDAMIO

NOTA: LAS COTAS SE COMPROBARÁN EN OBRA.

PROYECTO DE EJECUCION

PROYECTO:
ACCESIBILIDAD, REHAB. ENERGETICA Y ACONDICIONAMIENTO INT. DE BLOQUE DE VIVIENDAS

PROMOTOR:
EXCMO. AYUNTAMIENTO BERNEDO

SITUACIÓN:
C/ CARRETERA STA. CRUZ, 59 BERNEDO. ALAVA

FECHA:
DICIEMBRE 2023

EXPEDIENTE:
R-2310

PLANO:
ESS. SITUACIÓN FASE II: REHAB. ENERGETICA

Nº
ESS.02

ESCALA:
1:150

ARQUITECTO:
JON AZCOITIA ECHEZARRA email: jonazkoitia@yahoo.com tfno: 688 619 674 C/ Prado,30 - 6ºIzq - VITORIA-GASTEIZ

EXP A2024A0290
FECHA DATA 11/06/2024
CSV 10A9FA383F9
VISADO BISATUA
COLEGIO OFICIAL DE ARQUITECTOS VASCO-NAVARRO
ELISEO HERRERO ARRIETA-ROJA
ALAVA

SEGUNDA FASE: REHABILITACION ENERGETICA

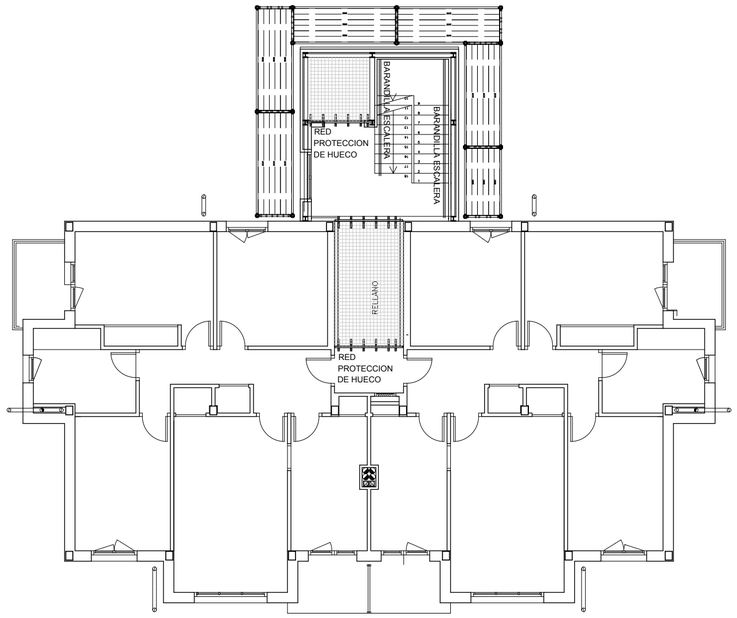

PRIMERA FASE: ACCESIBILIDAD

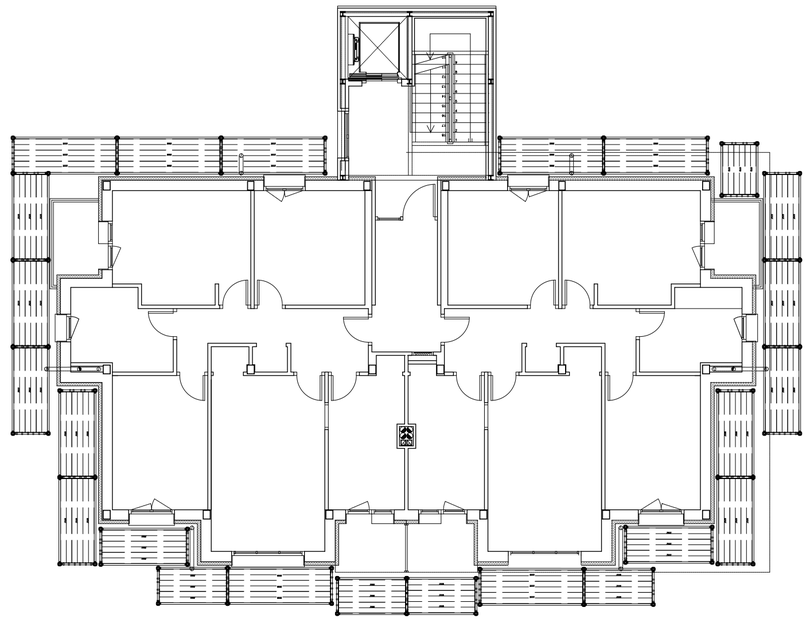

SEGUNDA FASE: REHABILITACION ENERGETICA

NOTAS:

- Una vez realizadas las solera en planta baja y el foso del ascensor se procederá a la colocación de:
  - Mallazo de protección en el hueco del ascensor.
  - Barandilla de protección en el hueco del ascensor.
  - Se colocarán pasarelas de peatones en las zanjas que vayan a ser transitadas.
- Se utilizará un aparato elevador para soldar la unión de viga- pilar, y demás elementos estructurales.
- Se colocará una barandilla en los forjados para evitar caída laterales al vacío.
- Todos los huecos serán protegidos por redes horizontales para evitar caídas al vacío.
- Se colocará andamio multidireccional en las zonas señaladas, para evitar caídas laterales en la colocación de pilares. El andamio estará provisto de una escalera por el interior para acceder a los diferentes niveles.
- La capa de compresión se realizará desde forjado, por lo que no se eliminará la barandilla ni el andamio.
- El aparato elevador barre un radio de 7m. alrededor de su eje, pero no soporta la misma carga. (en caso necesario se ayudará con andamio)
- El acceso a la primera planta de forjado se puede realizar desde escaleras de mano, o desde la escalera adaptada.
- Una vez realizada la rampa de escalera, se colocarán barandillas tipo apriete sargento, y se colocará el peldañeado de escaleras.
- Hasta la coloación de las barandillas definitivas de escaleras y rampas no se retiraran las de seguridad de la obra.
- Todos los huecos horizontales de forjado permanecerán cerrados por mallazo, tabla clavada, etc., hasta el remate de los mismos.
- Los cuadros eléctricos serán manejados exclusivamnete por personal competente y autorizado.
- Previo a la realización de trabajos de interiores se deberá proceder a la limpieza de toda la superficie de la obra.
- Se colocará un mallazo de protección en los taludes, para evitar desprendimientos.
- Se instalará un cordón de balizamiento luminoso en zonas de trabajo con poca luz.
- Los productos combustibles se almacenarán en locales con ventilación constante y directa.
- La puerta llevará cartel de peligro y habrá extintor.
- Las características de cada elemento de seguridad y salud se encuentran descritas en la memoria del estudio de seguridad y salud.

NOTA: LAS COTAS SE COMPROBARÁN EN OBRA.

PROYECTO DE EJECUCION

PROYECTO:
ACCESIBILIDAD, REHAB. ENERGETICA Y ACONDICIONAMIENTO INT. DE BLOQUE DE VIVIENDAS

PROMOTOR:
EXCMO. AYUNTAMIENTO BERNEDO

SITUACIÓN:
C/ CARRETERA STA. CRUZ, 59 BERNEDO. ALAVA

FECHA: **DICIEMBRE 2023**

EXPEDIENTE: **R-2310**

PLANO:
ESTUDIO DE SEGURIDAD Y SALUD. PLANTAS

Nº ESS.03

ESCALA: 1/125

ARQUITECTO:
JON AZCOITIA ECHEZARRA email: jonazkoitia@yahoo.com tfno: 688 619 674 C/ Prado,30 - 6ºIzq - VITORIA-GASTEIZ

EXP A2024A0290
FECHA 11/06/2024
CSV 10A9FA383F9
verificable en www.coan.org/verificacion
www.coan.org/verificacion-agrupa.pdf
VISADO BISATUA
COLEGIO OFICIAL DE ARQUITECTOS VASCO-NAVARRO
ELISA AL HERRERO ARRIETA CON ELKANDO ORDUÑA
ALAVA
COAVN

DETALLE BARANDILLA DE ESCALERA

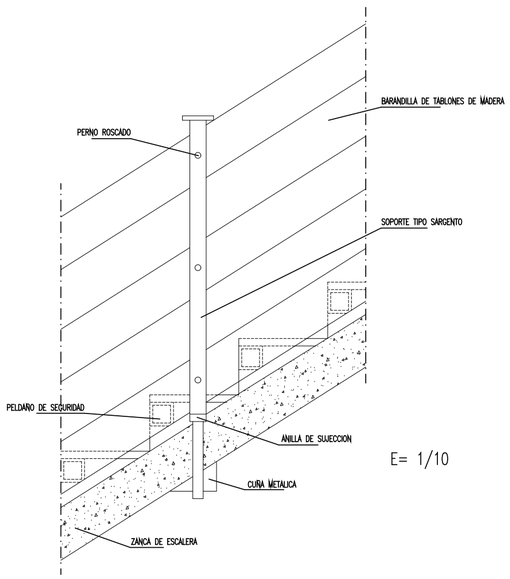

E= 1/10

REDES (CAIDAS DE PERSONAS Y OBJETOS)

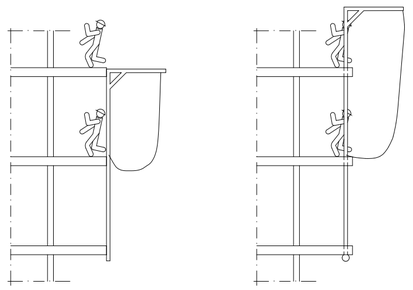

Red (Desarrollo 5 metros)

Red (Altura 5 metros)

REDES DE HORCA

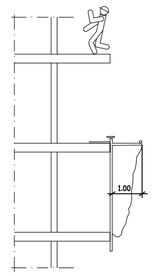

RED DE MARQUESINA HORIZONTAL O DE VOLADIZO

Escala 1/100

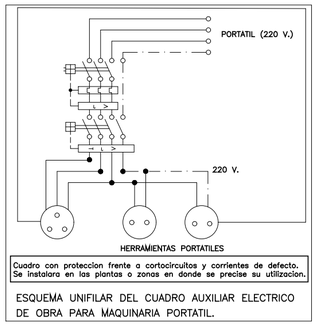

HERRAMIENTAS PORTATILES

Cuadro con proteccion frente a cortocircuitos y corrientes de defecto. Se instalara en las plantas o zonas en donde se precise su utilizacion.

ESQUEMA UNIFILAR DEL CUADRO AUXILIAR ELECTRICO DE OBRA PARA MAQUINARIA PORTATIL.

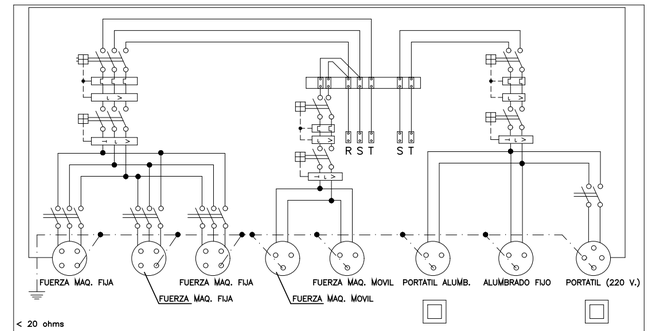

ESQUEMA UNIFILAR DEL CUADRO ELECTRICO DE OBRA

DETALLE DE ARQUETA O REGISTRO DE LA TOMA DE TIERRA

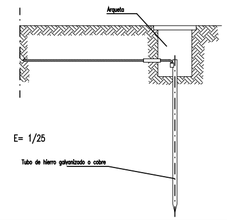

Las picas de acero galvanizado seran como mínimo de 25 mm. de diametro.
Las picas de cobre seran como mínimo de 14 mm. de diametro.
Si se colocan perfiles de acero galvanizado, estos tendran como mínimo 60 mm. de lado.
Los cables de union entre electrodos o entre electrodos y el cuadro electrico de obra, no tendran una seccion inferior a 16 mm2.
Los conductores de proteccion estaran incluidos en la manguera que alimenta las maquinas a proteger y se distinguira por el color de su aislamiento, es decir amarillo/verde.
La seccion del conductor de proteccion sera como mínimo la indicada en la siguiente tabla, para un conductor del mismo metal que el de los conductores activos y que este ubicado en el mismo cable o canalizacion que estos ultimos.
Si el conductor de proteccion no estuviera ubicado en el mismo cable que los conductores activos, la seccion mínima obtenida en la tabla debera ser como mínimo 4 mm2.

Seccion de los conductores de fase de la instalacion S (mm2)	Seccion mínima de los conductores de proteccion Sp (mm2)
S ≤ 16	S
16 < S ≤ 35	16
S > 35	S/2

DETALLE DE BARANDILLA EN HUECOS DE ASCENSOR

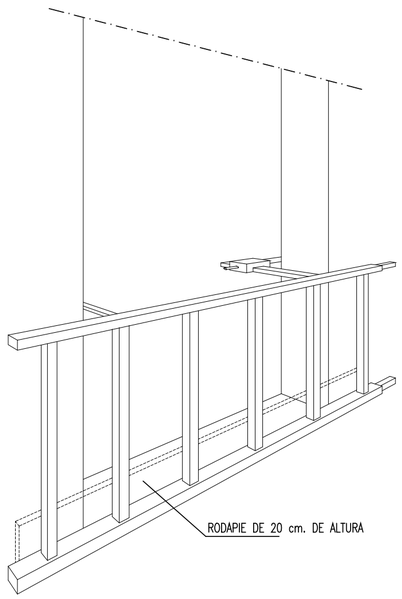

BARANDILLA CON SOPORTE TIPO "SARGENTO"

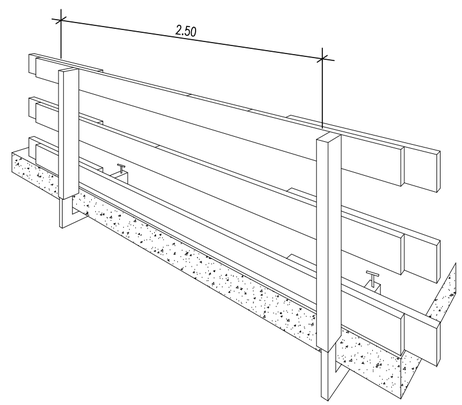

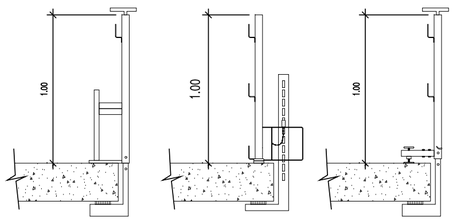

SOPORTE " TIPO – 3 " SOPORTE " TIPO – 2 " SOPORTE " TIPO – 1 "

DETALLE DE HORCA

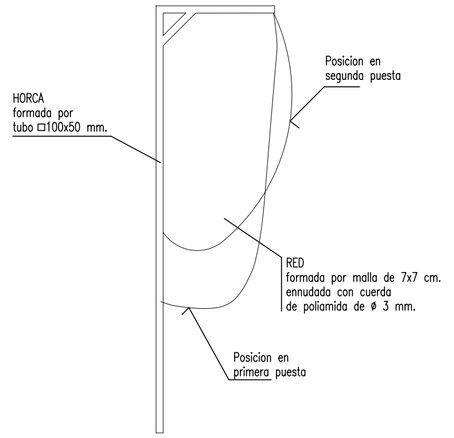

DETALLE DE RED PARA CAIDAS DE ALTURA

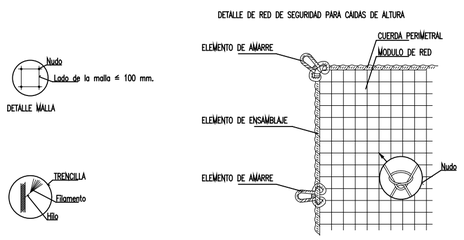

NOTA: LAS COTAS SE COMPROBARÁN EN OBRA.

PROYECTO DE EJECUCION

PROYECTO:
ACCESIBILIDAD, REHAB. ENERGETICA Y ACONDICIONAMIENTO INT. DE BLOQUE DE VIVIENDAS

PROMOTOR:
EXCMO. AYUNTAMIENTO BERNEDO

SITUACIÓN:
C/ CARRETERA STA. CRUZ, 59 BERNEDO. ALAVA

FECHA:
DICIEMBRE 2023

EXPEDIENTE:
R-2310

PLANO:
ESTUDIO SEGURIDAD Y SALUD. DETALLES I

Nº
ESS.04

ESCALA:
1:50

ARQUITECTO:
JON AZCOITIA ECHEZARRA email: jonazkoitia@yahoo.com tfno: 688 619 674 C/ Prado,30 - 6ºIzq - VITORIA-GASTEIZ

EXP A2024A0290
FECHA DATA 11/06/2024
ID 10A9FA383F9
verificable en www.coavn.org.es/verificacion
www.coavn.org.es/colegiacion/registrogeneral
VISADO BISATUA
COAVN
COLEGIO OFICIAL DE APAREJADORES Y ARQUITECTOS TECNICOS DE VIZCAYA-BIZKAIA ARARTEKO ETA ARKITEKTO TEKNIKOEN ELKARGO OFIZIALA ALAVA

PLATAFORMA DE TRABAJO

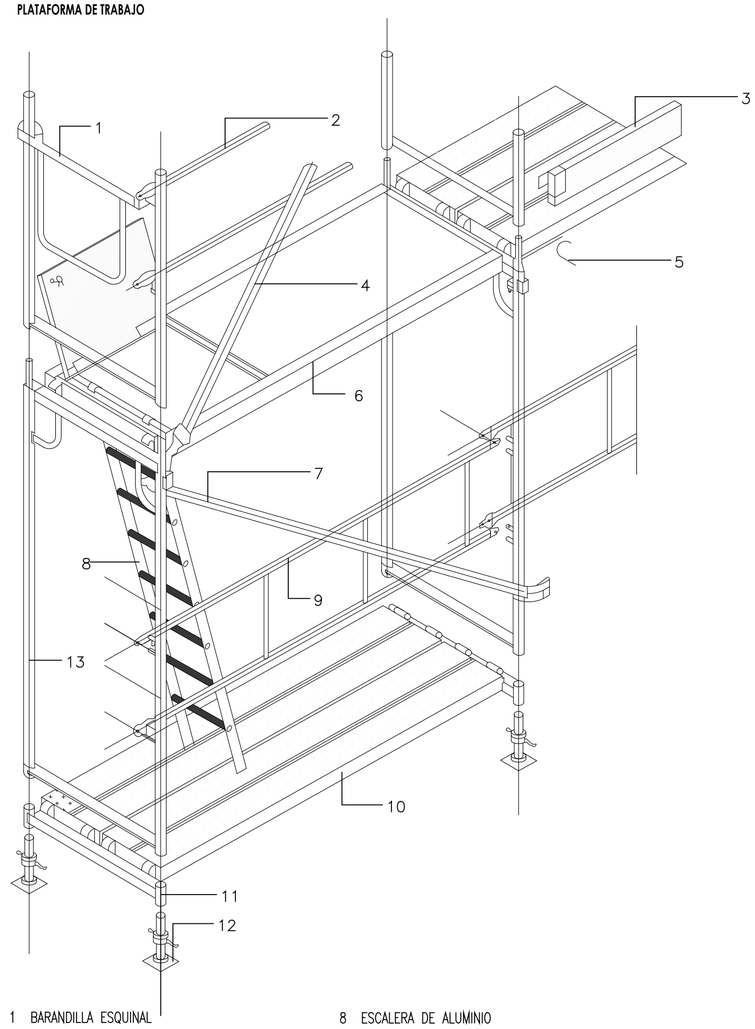

1 BARANDILLA ESQUINAL
2 LARGUERO
3 RODAPIÉ
4 DIAGONAL DE PUNTO FIJO
5 PASADOR
6 PLATAFORMA CON TRAMPILLA
7 DIAGONAL CON ABRAZADERA
8 ESCALERA DE ALUMINIO
9 BARANDILLA
10 PLATAFORMA METÁLICA
11 SOPORTE DE INICIACIÓN
12 PLACA CON HUSILLO
13 MARCO

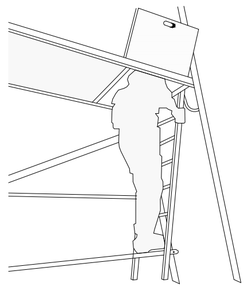

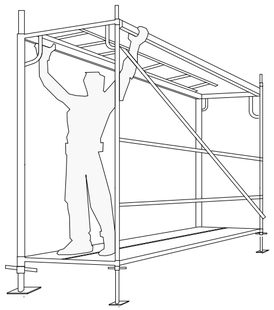

ALTURAS MAXIMAS Y CARGAS ADMISIBLES
EN TORRES O CASTILLETES

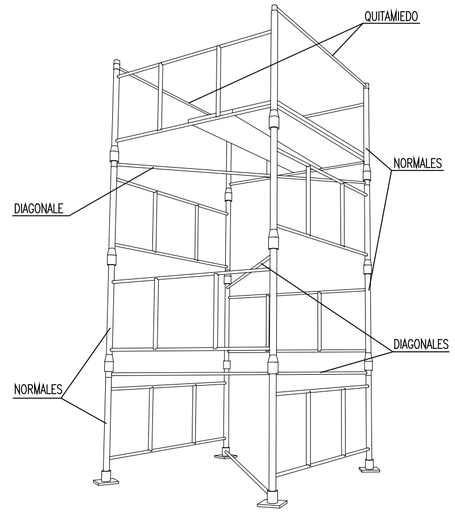

CARGAS ADMISIBLES	
2400 Kg.	Para castilletes o torres fijas (incluido su peso propio).
2000 Kg.	Para castilletes o torres moviles sobre ruedas de hierro (incluido su peso propio).
1000 Kg.	Para castilletes o torres moviles sobre ruedas de goma (incluido su peso propio).
ALTURAS MAXIMAS DE TRABAJO	
4 Veces	Para castilletes o torres fijas (incluido su peso propio).
3 Veces	Para castilletes o torres moviles sobre ruedas de hierro (incluido su peso propio).

AMDAMIO DE BORRIQUETA
Altura de trabajo inferior a 2 metros.

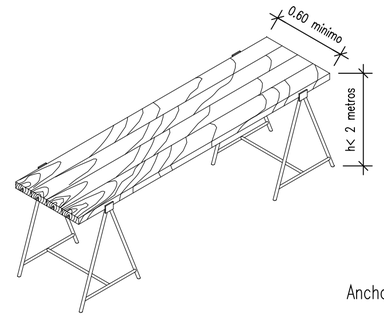

Ancho minimo de tablones 0.50 metros

NOTA: LAS COTAS SE COMPROBARÁN EN OBRA.

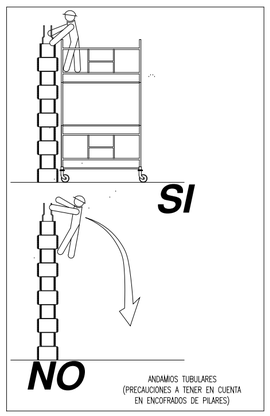

ANDAMIOS TUBULARES
(PRECAUCIONES A TENER EN CUENTA
EN ENCOFRADOS DE PILARES)

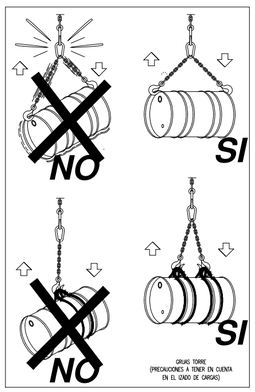

GRUAS TORRE
(PRECAUCIONES A TENER EN CUENTA
EN EL IZADO DE CARGAS)

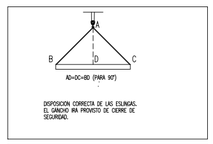

DISPOSICION CORRECTA DE LAS ESLINGAS.
EL GANCHO IRA PROVISTO DE CIERRE DE
SEGURIDAD.

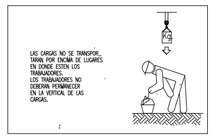

LAS CARGAS NO SE TRANSPOR-
TARAN POR ENCIMA DE LUGARES
EN DONDE ESTEN LOS
TRABAJADORES.
LOS TRABAJADORES NO
DEBERAN PERMANECER
EN LA VERTICAL DE LAS
CARGAS.

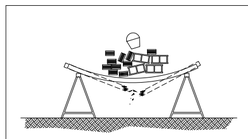

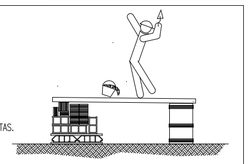

ANDAMIOS DE BORRIQUETAS.

NO SOBRECARGAR LOS TABLONES CON EXCESIVA CANTIDAD DE MATERIALES CONCENTRADOS.
EN UN MISMO PUNTO QUE PODRIA DESEQUILIBRAR O INCLUSO LLEGAR A PARTIR LOS TABLONES
REPARTIR EL PESO DE MANERA UNIFORME Y SIN CARGAS EXCESIVAS.

NO UTILIZAR PARA EL APOYO DE LOS TABLONES, OTRO ELEMENTO DISTINTO DE LAS
BORRIQUETAS.

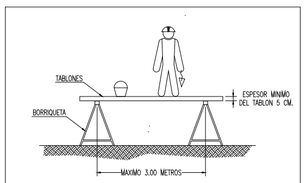

LA ANCHURA MINIMA DE LA PLATAFORMA DEL ANDAMIO SERA DE 60 CENTIMETROS.
LOS TABLONES DE LA PLATAFORMA IRAN ATADOS O BIEN SUJETOS A LAS BORRIQUETAS.
EN ALTURAS SUPERIORES A 2 METROS, SE DISPONDRAN BARANDILLAS EN TODO EL PERIMETRO.

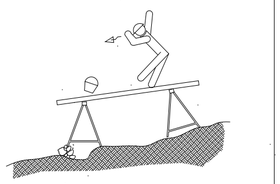

EL CONJUNTO DEBERÁ SER RESISTENTE Y ESTABLE.

ANDAMIOS DE BORRIQUETAS.

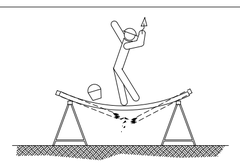

SI LA DISTANCIA ENTRE BORRIQUETAS ES MAYOR DE 3 METROS, EXISTE EL PELIGRO QUE
LOS TABLONES DE LA PLATAFORMA PUEDAN FLECHAR O INCLUSO LLEGAR A ROMPERSE.

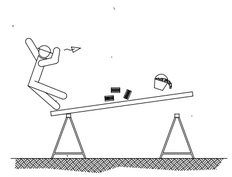

NO APOYARSE EN EL CONJUNTO EN NINGUNO DE SUS EXTREMOS.

ANDAMIOS DE BORRIQUETAS.

NOTA: LAS COTAS SE COMPROBARÁN EN OBRA.

PROYECTO DE EJECUCION

PROYECTO:
ACCESIBILIDAD, REHAB. ENERGETICA Y ACONDICIONAMIENTO INT. DE BLOQUE DE VIVIENDAS

PROMOTOR:
EXCMO. AYUNTAMIENTO BERNEDO

SITUACIÓN:
C/ CARRETERA STA. CRUZ, 59 BERNEDO. ALAVA

FECHA:
DICIEMBRE 2023

EXPEDIENTE:
R-2310

PLANO:
ESTUDIO SEGURIDAD Y SALUD. DETALLES II

Nº
ESS.05

ESCALA:
1:50

ARQUITECTO:
JON AZCOITIA ECHEZARRA email: jonazkoitia@yahoo.com tfno: 688 619 674 C/ Prado,30 - 6ºIzq - VITORIA-GASTEIZ

CSV 10A9FA383F9 verificable en www.coavn.es/participacion
EXP A2024A0290 FECHA DATA 11/06/2024
VISADO BISATUA
COAVN COLEGIO OFICIAL APAREJADORES Y ARQUITECTOS TECNICOS ARQUITECTOS SUPERIORES ALAVA